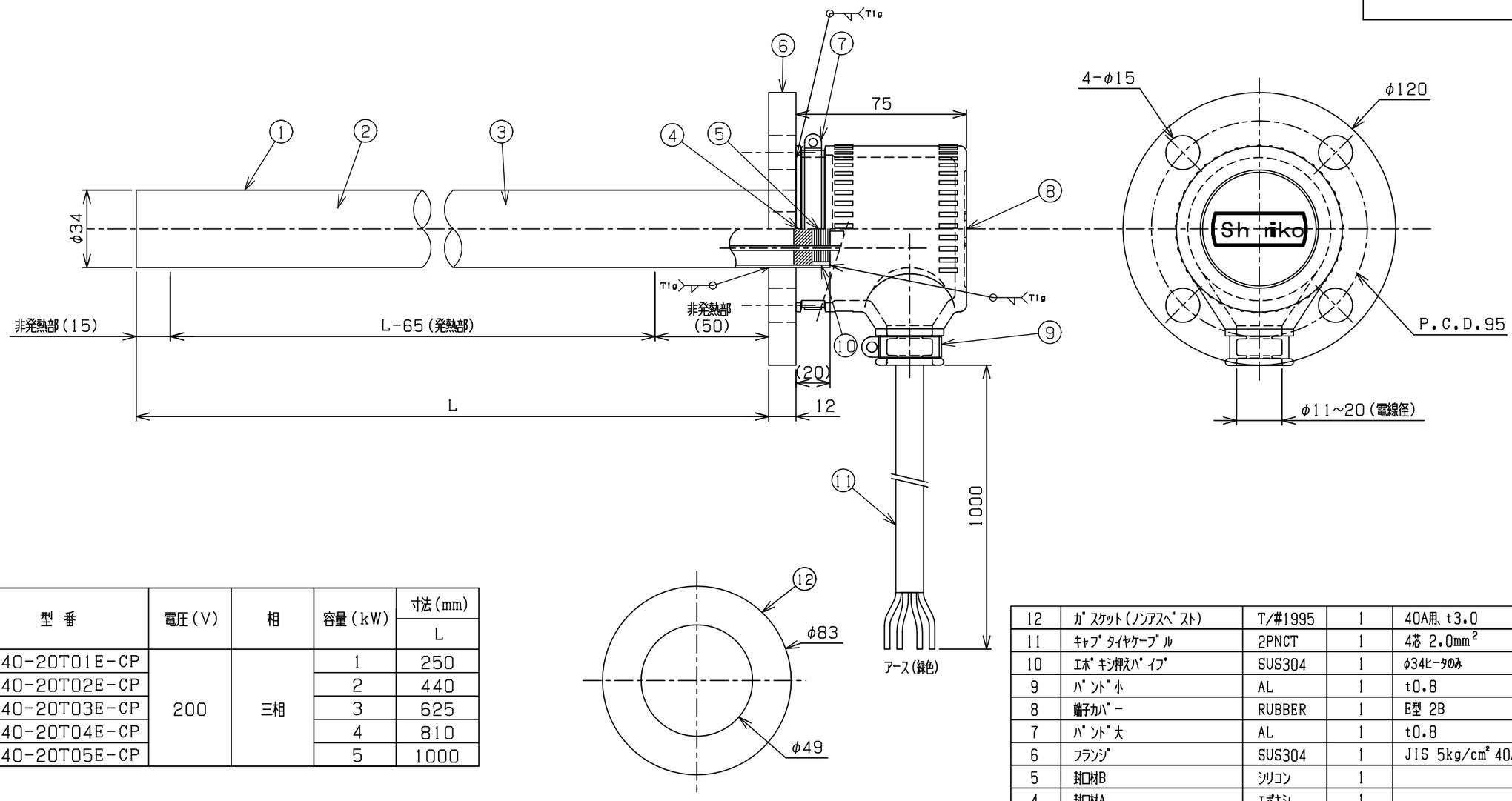

型 番	電圧(V)	相	容量(kW)	寸法(mm) L
SFG40-20T01E-CP	200	三相	1	250
SFG40-20T02E-CP			2	440
SFG40-20T03E-CP			3	625
SFG40-20T04E-CP			4	810
SFG40-20T05E-CP			5	1000

1，容量公差：1kWは±10%以内のこと
：2kW、3kW、4kW、5kWは $^{+5}_{-10}$ 以内のこと
2，絶縁抵抗：DC500Vメガーにて、冷時100MΩ以上のこと
3，絶縁耐力：AC1500V／1分間、又は1800V／1秒間にて異常なきこと
4，表面電力密度：約5W／cm^2
5，表面仕上：電解研磨
6，被加熱物：液体
7，気密試験：0.5MPaにて漏れなきこと

符号	数	年 月 日	理 由	訂正者	承認
△					
△					
△					

PART NO. 品番	PART NAME 品名	MATERIAL 材料	QUANTITY 個数	REMARKS 備考
12	ガスケット(ノンアスベスト)	T/#1995	1	40A用 t3.0
11	キャブタイヤケーブル	2PNCT	1	4芯 2.0mm²
10	エポキシ押えパイプ	SUS304	1	φ34ヒータのみ
9	バンド小	AL	1	t0.8
8	端子カバー	RUBBER	1	E型 2B
7	バンド大	AL	1	t0.8
6	フランジ	SUS304	1	JIS 5kg/cm² 40A
5	封口材B	シリコン	1	
4	封口材A	エポキシ	1	
3	絶縁粉末	MgO	1	
2	発熱線	NCHW1	1	
1	保護管	SUS316L	1	φ34

APPROVED BY 承認	CHECKED BY 検図	MESSRS 客先	殿
2018.12.18	2018.12.18	TITLE 図名	SFG40型ヒータ
DESIGND BY 設計	DRAWING BY 製図	CAPACITY 容量	
2018.12.18	2018.12.18	DRAWING NO. 図番	SA3-41638
SCALE 尺度 NTS	UNITS 単位 mm		

SHINKO ELECTRIC INDUSTRIAL Co., LTD.
進興電気工業株式会社

SHINKO ELECTRIC INDUSTRIAL CO., LTD. OSAKA JAPAN

A3 | 第 角法

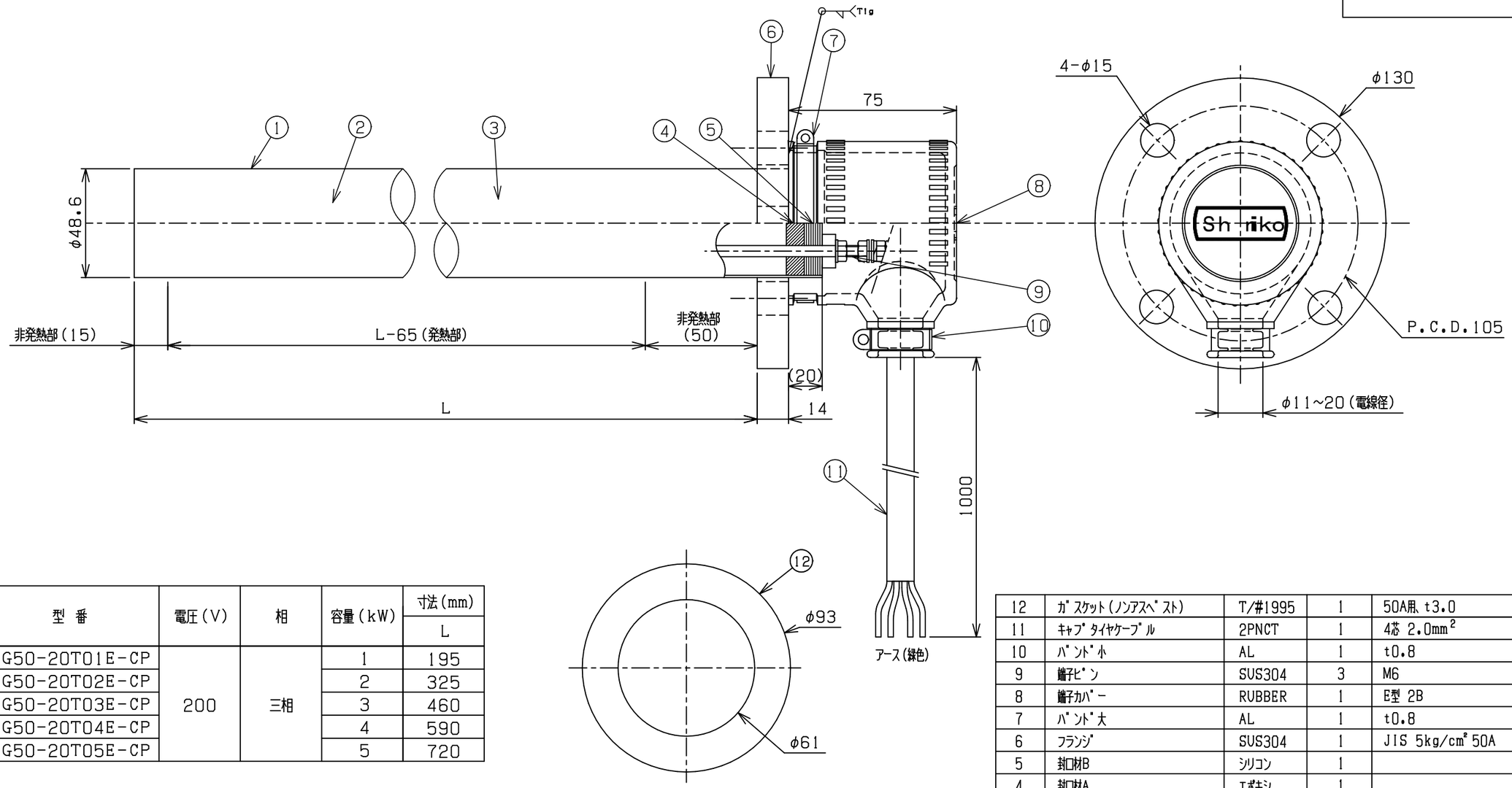

型 番	電圧(V)	相	容量(kW)	寸法(mm)
				L
SFG50-20T01E-CP	200	三相	1	195
SFG50-20T02E-CP			2	325
SFG50-20T03E-CP			3	460
SFG50-20T04E-CP			4	590
SFG50-20T05E-CP			5	720

1，容量公差：1kWは±10%以内のこと

：2kW、3kW、4kW、5kWは $^{+5}_{-10}$ 以内のこと

2，絶縁抵抗：DC500Vメガーにて、冷時100MΩ以上のこと

3，絶縁耐力：AC1500V／1分間、又は1800V／1秒間にて異常なきこと

4，表面電力密度：約5W／cm^2

5，表面仕上：電解研磨

6，被加熱物：液体

7，気密試験：0.5MPaにて漏れなきこと

PART NO. 品番	PART NAME 品名	MATERIAL 材料	QUANTITY 個数	REMARKS 備考
12	ｶﾞｽｹｯﾄ(ﾉﾝｱｽﾍﾞｽﾄ)	T/#1995	1	50A用 t3.0
11	ｷｬﾌﾞﾀｲﾔｹｰﾌﾞﾙ	2PNCT	1	4芯 2.0mm²
10	ﾊﾞﾝﾄﾞ小	AL	1	t0.8
9	端子ﾋﾞﾝ	SUS304	3	M6
8	端子ｶﾊﾞｰ	RUBBER	1	E型 2B
7	ﾊﾞﾝﾄﾞ大	AL	1	t0.8
6	ﾌﾗﾝｼﾞ	SUS304	1	JIS 5kg/cm² 50A
5	封口材B	ｼﾘｺﾝ	1	
4	封口材A	ｴﾎﾟｷｼ	1	
3	絶縁粉末	MgO	1	
2	発熱線	NCHW1	1	
1	保護管	SUS316L	1	φ48.6

符号	数	年月日	理由	訂正者	承認
△					
△					
△					

APPROVED BY 承認 工代 2018.12.18
CHECKED BY 検図 工代 2018.12.18
DESIGND BY 設計 難波 2018.12.18
DRAWING BY 製図 難波 2018.12.18
SCALE 尺度 NTS
UNITS 単位 mm

MESSRS 客先 殿

TITLE 図名 SFG50型ヒータ

CAPACITY 容量

DRAWING NO. 図番 SA3-41639

SHINKO ELECTRIC INDUSTRIAL Co., LTD.
進興電気工業株式会社

△ SHINKO ELECTRIC INDUSTRIAL CO., LTD. OSAKA JAPAN △

A3 | 第 角法